- **Поддержка стандарта AS-i № 2.1, с расширенными возможностями.**
- **Мощный контроллер с удобным графическим дисплеем.**
- **„Safety at work“ для задач обеспечения безопасности на производстве.**
- **Исполнения для монтажа в шкаф и полевые исполнения.**
- **Интеллектуальный системный подход для решения специальных задач.**

Введение

Интерфейс „Actuator-Sensor“ привод-датчик (AS-i) задаёт новые технологические масштабы в концепции использования и автоматизации оборудования. Экономические преимущества при проектировании, вводе в эксплуатацию и ремонте касаются как специалистов по материально-техническому обеспечению, так и тех, кто непосредственно использует AS-i на производстве. AS-i, в отличие от обычных полевых шин, имеет мелкомодульную („мелкозернистую“- finegrained) основу и поэтому может встраиваться даже в датчики приближения. Интерфейс привод-датчик сокращает расходы на разводку соединений почти до нуля, так как обычное параллельное подключение каждого отдельного датчика или привода отражается на системе управления. Благодаря этому отпадает необходимость в многочисленных терминалах, разветвительных коробках, устройствах ввода/вывода и кабельных линиях.

Разнообразные возможности подключения

Интерфейс AS благодаря возможностям подключения „на месте“ позволяет дёшево подключить обычные приборы и устройства. На каждый жгут интерфейса AS-i можно подключить до 248 бинарных датчиков и 186 актуаторов. Также возможно подключение датчиков со встроенным интерфейсом AS-i непосредственно к шине. Датчики с интегрированным AS интерфейсом могут передавать в систему больше информации, и для них не требуется дополнительной проводки. Поэтому эти датчики, относящиеся к новейшему поколению, называют интеллектуальными сенсорами.

Питание и передача данных по одному кабелю

Питание всех устройств и передача данных осуществляется по одному двухжильному (желтому) AS-i кабелю. Приводы некоторых устройств также могут питаться от шины. Если приводы потребляют больший ток, чем может обеспечить шина, или необходимо подключение аварийных кнопок останова, используется вспомогательный черный плоский кабель с внешним источником питания 24V.

Интерфейс AS в пирамиде автоматизации

Интерфейс AS представляет собой шину самого нижнего уровня в иерархии промышленных шин передачи данных. Этот интерфейс представляет собой специализированную полевую шину. Интерфейс AS выигрывает в простоте, быстроте функционирования и подключения, соотношении цены и мощности.

„Safety at work“ для задач обеспечения безопасности на производстве. Применение модулей „E-stop“ на основе шины AS-i.

Один AS-i кабель вместо множества параллельных: на пивоварне интерфейс передает сигналы от датчиков к контроллерам высокого уровня.

Мастеры AS-i и шлюзы

Конструкция	Область применения	Форма	№ рис	№ заказа
	AS-i DP контроллер E	AS-i DP контроллер E · AS-i PLC с разъемом под шину Profibus-DP · Master с полным функционалом · графический дисплей · алюминий / чугун / оцинкованная	1	**AC1305**
	AS-i DP контроллер E	AS-i DP контроллер E · AS-i PLC с разъемом под шину Profibus-DP · Master с полным функционалом · графический дисплей · алюминий / чугун / оцинкованная	1	**AC1306**
	AS-i DeviceNet Controller E	AS-i DeviceNet Controller E · AS-i контролле с DeviceNet интерфейсом · Master с полным функционалом · графический дисплей · алюминий / чугун / оцинкованная	2	**AC1308**
	AS-i DeviceNet Controller E	AS-i DeviceNet Controller E · AS-i контролле с DeviceNet интерфейсом · Master с полным функционалом · графический дисплей · алюминий / чугун / оцинкованная	2	**AC1314**
	AS-i Ethernet / IP Controller E	AS-i Ethernet / IP Controller E · Master с полным функционалом · AS-i версия 2.1 · графический дисплей · алюминий / чугун / оцинкованная	3	**AC1307**
	AS-i Ethernet / IP Controller E	AS-i Ethernet / IP Controller E · Master с полным функционалом · AS-i версия 2.1 · графический дисплей · алюминий / чугун / оцинкованная	3	**AC1317**
	AS-i Controller англ.	AS-i Controller англ. · AS-i программируемая АСУ · Master с полным функционалом · графический дисплей · Ethernet Programmierschnittstelle · алюминий / чугун / оцинкованная	4	**AC1353**
	AS-i Controller англ.	AS-i Controller англ. · AS-i программируемая АСУ · Master с полным функционалом · графический дисплей · Ethernet Programmierschnittstelle · алюминий / чугун / оцинкованная	4	**AC1354**
	SmartLink DP	SmartLink DP · AS-i Gateway / Profibus DP · Master с полным функционалом · графический дисплей · алюминий / чугун / оцинкованная	5	**AC1335**

Блоки питания AS-i

Конструкция	Область применения	Форма	№ рис	№ заказа
	Блок питания	Блок питания · Интегрированная развязка передающихся данных · Комбинированный источник питания 115/230 V AC для 26 V и AS-i · алюминий	6	**AC1209**
	Блок питания	Блок питания · AS-i двойной источник питания 115/230 V AC 2 x AS-i · Интегрированная развязка передающихся данных · алюминий	7	**AC1212**
	Блок питания	Блок питания, AS-i блок питания 115/230V AC · Интегриров. развязка передающихся данных · вставная перемычка для отключ. AS-i коммуникат. · NEC Class II Power Source · алюмин/чугун/цинк	8	**AC1216**
	Блок питания	Блок питания · AS-i блок питания 115/230V AC · Интегрированная развязка передающихся данных · вставная перемычка для отключения AS-i коммуникатора · алюминий / чугун / оцинкованная	9	**AC1218**

Расширение сети и мониторы

Конструкция	Область применения	Форма	№ рис	№ заказа
	AS-i монитор состояния изоляции провода	AS-i монитор состояния изоляции провода · определение несимметричных ошибок изоляции · Винтовые клеммы	10	**AC2211**

Модули ввода/вывода для монтажа на DIN-рейку

Конструкция	Область применения	Форма	№ рис	№ заказа
	Активный AS-i модуль	Активный AS-i модуль · Возможен монтаж в ряд · разъем для адресации · версия 2.1 с расширенным способом адресации · Соединение типа „Combicon„ · PA (полиамид)	11	**AC2250**
	Активный AS-i модуль	Активный AS-i модуль · Возможен монтаж в ряд · разъем для адресации · версия 2.1 с расширенным способом адресации · Соединение типа „Combicon„ · PA (полиамид)	11	**AC2264**
	Активный AS-i модуль	Активный AS-i модуль · Возможен монтаж в ряд · разъем для адресации · версия 2.1 · Соединение типа „Combicon„ · PA (полиамид)	11	**AC2251**
	Активный AS-i модуль	Активный AS-i модуль · Возможен монтаж в ряд · разъем для адресации · версия 2.1 · Соединение типа „Combicon„ · PA (полиамид)	12	**AC2252**
	Активный AS-i модуль	Активный AS-i модуль · Возможен монтаж в ряд · разъем для адресации · Внешнее питание датчика по стандарту PELV · версия 2.1 · Соединение типа „Combicon„ · PA (полиамид)	11	**AC2257**
	Активный AS-i модуль	Актив. AS-i модуль · Возможен монтаж в ряд · разъем для адресации · Вход питания от внешн. источника питания типа PELV · версия 2.1 с расширенным способом адресации · Соединение типа „Combicon„ PA	11	**AC2254**
	Активный AS-i модуль	Актив. AS-i модуль · Возможен монтаж в ряд · разъем для адресации · Вход питания от внешн. источника питания типа PELV · версия 2.1 с расширенным способом адресации · Соединение типа „Combicon„ PA	11	**AC2255**
	Активный AS-i модуль	Активный AS-i модуль · Возможен монтаж в ряд · разъем для адресации · Вход питания от внешнего источника питания типа PELV · версия 2.1 · Соединение типа „Combicon„ · PA 6.6	12	**AC2259**
	Нижняя колодка типа FK (для плоского кабеля)	Нижняя колодка типа FK (для плоского кабеля) · с напрвленной закупоркой · Быстрая технология монтажа для плоского кабеля AS-i · PBT (полибутилентерефталат)	13	**AC5010**
	Колодка типа FK-E	Колодка типа FK-E · с напрвленной закупоркой · Быстрая технология монтажа для плоского кабеля AS-i · PBT (полибутилентерефталат)	13	**AC5011**

Аналоговые модули для монтажа на DIN-рейку

Конструкция	Область применения	Форма	№ рис	№ заказа
	Активный AS-i модуль	Активный AS-i модуль · AS-i профилъ S-7.3 · 4 аналоговых входа 4...20 mA · Для 2-х проводного, 3-х проводного или 4-х проводного датчика · Combicon-клеммы для подключения датчика · PA 6.6	11	**AC2216**
	Активный AS-i модуль	Активный AS-i модуль · AS-i профилъ S-7.3 · 4 аналоговых выхода 0...20 mA · Для 2-х проводного или 4-х проводного соединения с напряжением питания 24 V · Combicon-клеммы для подключения привода · PA 6.6	11	**AC2218**
	Активный AS-i модуль	Активный AS-i модуль · 4 аналоговых входа температурные датчики Pt100 · AS-i профилъ S-7.3 · Соединение типа „Combicon„ · PBT (полибутилентерефталат)	11	**AC2220**

Полевые модули ввода/вывода

Конструкция	Область применения	Форма	№ рис	№ заказа
	Активный ClassicLine модуль	Активный ClassicLine модуль · разъем для адресации · Ориентация плоского кабеля возможна по трем направлениям · Штекерные гнезда M12 x 1 · PA (полиамид)	14	**AC5209**
	Активный ClassicLine модуль	Активный ClassicLine модуль · разъем для адресации · Ориентация плоского кабеля возможна по трем направлениям · Версия 2.11 и 3.0 с расширенным режимом адресации. · Штекерные гнезда M12 x 1 · PA	14	**AC5204**
	Активный ClassicLine модуль	Активный ClassicLine модуль · Версия 2.11 и 3.0 с расширенным режимом адресации. · разъем для адресации · Ориентация плоского кабеля возможна по трем направлениям · Штекерные гнезда M12 x 1 · PA	14	**AC5210**
	Активный ClassicLine модуль	Активный ClassicLine модуль · разъем для адресации · Ориентация плоского кабеля возможна по трем направлениям · Штекерные гнезда M12 x 1 · PA (полиамид)	15	**AC5208**
	Активный ClassicLine модуль	Активный ClassicLine модуль · Версия 2.11 и 3.0 с расширенным режимом адресации. · разъем для адресации · Ориентация плоского кабеля возможна по трем направлениям · Штекерные гнезда M12 x 1 · PA	15	**AC5214**
	Активный ClassicLine модуль	Активный ClassicLine модуль · Версия 2.11 и 3.0 с расширенным режимом адресации. · разъем для адресации · Ориентация плоского кабеля возможна по трем направлениям · Штекерные гнезда M12 x 1 · PA	15	**AC5215**
	Активный ClassicLine модуль	Активный ClassicLine модуль · Возможность IR(инфракрасной) адресации · версия 2.1 с расширенным способом адресации · Штекерные гнезда M12 x 1 · PBT (полибутилентерефталат)	16	**AC2514**
	Активный ClassicLine модуль	Активный ClassicLine модуль · Возможность IR(инфракрасной) адресации · версия 2.1 с расширенным способом адресации · Штекерные гнезда M12 x 1 · PBT (полибутилентерефталат)	16	**AC2515**
	Активный ClassicLine модуль	Активный ClassicLine модуль · Возможность IR(инфракрасной) адресации · версия 2.1 · Штекерные гнезда M12 x 1 · PBT (полибутилентерефталат)	16	**AC2508**
	Активный ClassicLine модуль	Активный ClassicLine модуль · Возможность IR(инфракрасной) адресации · версия 2.1 с расширенным способом адресации · Штекерные гнезда M12 x 1 · PBT (полибутилентерефталат)	17	**AC2504**
	Активный ClassicLine модуль	Активный ClassicLine модуль · Возможность IR(инфракрасной) адресации · версия 2.1 · Штекерные гнезда M12 x 1 · PBT (полибутилентерефталат)	17	**AC2509**
	Активный ClassicLine модуль	Активный ClassicLine модуль · Возможность IR(инфракрасной) адресации · Штекерные гнезда M12 x 1 · PUR (полиуретан)	18	**AC2458**
	Активный AS-i Compact модуль	Активный AS-i Compact модуль · Возможность IR(инфракрасной) адресации · версия 2.1 · Штекерные гнезда M12 x 1 · PUR (полиуретан) / нерж. сталь V4A (1.4404)	18	**AC2451**
	активный ClassicLine модуль	Активный ClassicLine модуль · Возможность IR(инфракрасной) адресации · версия 2.1 · Штекерные гнезда M12 x 1 · PUR (полиуретан)	19	**AC2459**
	Активный AS-i Compact модуль	Активный AS-i Compact модуль · Возможность IR(инфракрасной) адресации · версия 2.1 · Штекерные гнезда M12 x 1 · PUR (полиуретан) / нерж. сталь V4A (1.4404)	19	**AC2452**
	Пассивный Compact модуль	Пассивный Compact модуль · Штекерные гнезда M12 x 1 · PUR (полиуретан)	18	**AC2413**
	Активная верхняя часть: Кнопочный модуль AS-i с подсветкой	Активная верхняя часть: Кнопочный модуль AS-i с подсветкой · Питание через AS-i кабель · Colour inserts changeable · PBT (полибутилентерефталат)	20	**AC2086**
	Распределительный модуль ClassicLine	Распределительный модуль ClassicLine · Штекерные гнезда M12 x 1 · PBT (полибутилентерефталат)	16	**AC2500**

Конструкция	Область применения	Форма	№ рис	№ заказа
	Распределительный модуль ClassicLine	Распределительный модуль ClassicLine · разъем для адресации · Ориентация плоского кабеля возможна по трем направлениям · Штекерные гнезда M12 x 1 · PA (полиамид)	15	**AC5200**
	Активный ClassicLine модуль	Активный ClassicLine модуль · Возможность IR(инфракрасной) адресации · версия 2.1 · ATEX разрешение · группа II, категория 3D/3G · Штекерные гнезда M12 x 1 · PBT (полибутилентерефталат)	16	**AC005A**
	Активный ClassicLine модуль	Активный ClassicLine модуль · ATEX разрешение · группа II, категория 3D/3G · Штекерные гнезда M12 x 1 · PBT (полибутилентерефталат)	16	**AC007A**
	Активный ClassicLine модуль	Активный ClassicLine модуль · Возможность IR(инфракрасной) адресации · версия 2.1 · ATEX разрешение · группа II, категория 3D/3G · Штекерные гнезда M12 x 1 · PBT (полибутилентерефталат)	16	**AC008A**

Полевые модули с аналоговыми входами/выходами

Конструкция	Область применения	Форма	№ рис	№ заказа
	Активный AS-i модуль	Активный AS-i модуль · 2 аналоговых входа 4...20 mA · Для присоединения датчиков выполненных по 2-х или 3-х проводной схеме · разъем для адресации · PA (полиамид)	15	**AC5222**
	Активный ClassicLine модуль	ClassicLine модуль · AS-i профилъ S-7.3 · 4 аналоговых входа 4...20 mA · Возможность IR адресации · Для 2-х провод., 3-х провод. или 4-х провод. датчика · Штек. гнезда M12 x 1 · PBT (полибутилентерефталат)	17	**AC2516**
	Активный ClassicLine модуль	ClassicLine модуль · AS-i профилъ S-7.3 · Возможность IR(инфракрасной) адресации · 4 аналоговых выхода 0...20 mA · Для 2-х проводного соединения · Штекерные гнезда M12 x 1 · PBT (полибутилентерефталат)	17	**AC2518**
	Активный ClassicLine модуль	Активный ClassicLine модуль · 4 аналоговых входа температурные датчики Pt100 · AS-i профилъ S-7.3 · Возможность IR(инфракрасной) адресации · Штекерные гнезда M12 x 1 · PBT (полибутилентерефталат)	17	**AC2520**

Пневматические полевые модули

Конструкция	Область применения	Форма	№ рис	№ заказа
	AS-i AirBox (пневмоостров AS-i)	AS-i AirBox (пневмоостров AS-i) · Версия 2.11 и 3.0 с расширенным режимом адресации. · разъем для адресации · 2 x 3/2-задвижка без смещений · PA (полиамид) / POM	21	**AC5228**
	AS-i AirBox (пневмоостров AS-i)	AS-i AirBox (пневмоостров AS-i) · Версия 2.11 и 3.0 с расширенным режимом адресации. · разъем для адресации · 2 x 3/2-задвижка без смещений · PA (полиамид) / POM	21	**AC5243**
	AS-i AirBox (пневмоостров AS-i)	AS-i AirBox (пневмоостров AS-i) · 5/2- задвижка без смещений · Версия 2.11 и 3.0 с расширенным режимом адресации. · разъем для адресации · PA (полиамид) / POM	22	**AC5246**
	AS-i AirBox (пневмоостров AS-i)	AS-i AirBox (пневмоостров AS-i) · Версия 2.11 и 3.0 с расширенным режимом адресации. · разъем для адресации · 5/2- задвижка без смещений · PA (полиамид) / POM	22	**AC5249**
	AS-i AirBox (пневмоостров AS-i)	AS-i AirBox (пневмоостров AS-i) · 5/2-бистабильная задвижка без смещения · Версия 2.11 и 3.0 с расширенным режимом адресации. · разъем для адресации · PA (полиамид) / POM	21	**AC5251**
	AS-i AirBox (пневмоостров AS-i)	AS-i AirBox (пневмоостров AS-i) · 5/2-бистабильная задвижка без смещения · Версия 2.11 и 3.0 с расширенным режимом адресации. · разъем для адресации · PA (полиамид) / POM	21	**AC5253**
	AS-i AirBox (пневмоостров AS-i)	AS-i AirBox (пневмоостров AS-i) · 5/3-задвижка без смещений · разъем для адресации · Версия 2.11 и 3.0 с расширенным режимом адресации. · PA (полиамид) / POM	21	**AC5270**
	AS-i AirBox (пневмоостров AS-i)	AS-i AirBox (пневмоостров AS-i) · 5/3-задвижка без смещений · разъем для адресации · Версия 2.11 и 3.0 с расширенным режимом адресации. · PA (полиамид) / POM	21	**AC5271**

Конструкция	Область применения	Форма	№ рис	№ заказа
	AS-i AirBox (пневмоостров AS-i)	AS-i AirBox (пневмоостров AS-i) · 2 цифровых выхода · Штекерные гнезда M12 x 1 · PBT (полибутилентерефталат)	23	**AC2024**
	AS-i AirBox (пневмоостров AS-i)	AS-i AirBox (пневмоостров AS-i) · Подключение к пневматической системе при помощи штуцерных фитингов · 2 x 2 цифровых входа с розетками M12 x 1 · Штекерные гнезда M12 x 1 · PBT (полибутилентерефталат)	23	**AC2042**
	AS-i AirBox (пневмоостров AS-i)	AS-i AirBox (пневмоостров AS-i) · Подключение к пневматической системе при помощи штуцерных фитингов · 1 x 2 или 2 x 1 цифровых входа · Штекерные гнезда M12 x 1 · PBT (полибутилентерефталат)	24	**AC2046**
	AS-i AirBox (пневмоостров AS-i)	AS-i AirBox · Подключение к пневматической системе при помощи штуцерных фитингов · 2 x 2 цифровых входа с розетками M12 x 1 · Штекерные гнезда M12 x 1	25	**AC2055**
	AS-i AirBox (пневмоостров AS-i)	AS-i AirBox · Подключение к пневматической системе при помощи штуцерных фитингов · 1 x 2 или 2 x 1 цифровых входа · Штекерные гнезда M12 x 1	24	**AC2057**
	AS-i AirBox (пневмоостров AS-i)	AS-i AirBox Подключение к пневматической системе при помощи штуцерных фитингов · ATEX разрешение · группа II, категория 3D · 2 x 2 цифровых входа с розетками M12 x 1 · Штекерные гнезда M12 x 1 · PBT	23	**AC042A**
	AS-i AirBox (пневмоостров AS-i)	AS-i AirBox · Подключение к пневматической системе при помощи штуцерных фитингов · ATEX разрешение · группа II, категория 3D · 1 x 2 или 2 x 1 цифровых входа · Штекерные гнезда M12 x 1 · PBT	24	**AC046A**

Полевые модули ввода/вывода для использования во влажной среде

Конструкция	Область применения	Форма	№ рис	№ заказа
	Действующий модуль	Действующий модуль · версия 2.1 с расширенным способом адресации · Степень защиты IP 69K · нерж. сталь V4A · Штекерные гнезда M12 x 1 · нерж. сталь V4A / Makrolon / О-кольцо / EPDM	26	**AC2904**
	Действующий модуль	Действующий модуль · версия 2.1 с расширенным способом адресации · Степень защиты IP 69K · нерж. сталь V4A · Штекерные гнезда M12 x 1 · нерж. сталь V4A / Makrolon / О-кольцо / EPDM	27	**AC2910**
	Разделительная муфта AS-i ProcessLine	Разделительная муфта AS-i ProcessLine · Степень защиты IP 69K · высококачественная нерж. сталь V4A · Штекерные гнезда M12 x 1 · высококачественная нерж. сталь V4A / Makrolon	28	**AC2900**
	AS-i AirBox (пневмоостров AS-i)	AS-i AirBox · Подключение к пневматической системе при помощи штуцерных фитингов · Ручное управление нажим./отпуск. или нажим./вращением/блокировкой · 2 x 2 цифр. входа с розетками M12 x 1	25	**AC2055**
	AS-i AirBox (пневмоостров AS-i)	AS-i AirBox · Подключение к пневматической системе при помощи штуцерных фитингов · 2 x 2 цифровых входа с розетками M12 x 1 · Штекерные гнезда M12 x 1	25	**AC2056**

Мониторы безопасности

Конструкция	Область применения	Форма	№ рис	№ заказа
	AS-i монитор системы безопасности	AS-i монитор системы безопасности · 1-канал · Категория управл. 4 согласно EN954-1 and IEC 61508 / SIL 3 · Конфигурация и ввод в эксплуатацию с помощью программ. обеспечения ASIMON V2.0	29	**AC003S**
	AS-i монитор системы безопасности	AS-i монитор системы безопасности · 2-канал · Категория управл. 4 согласно EN954-1 and IEC 61508 / SIL 3 · Конфиг. и ввод в эксплуатацию с помощью программ. обеспечения ASIMON V2.0	29	**AC004S**

Модули безопасности для монтажа на DIN-рейку

Конструкция	Область применения	Форма	№ рис	№ заказа
	Активный модуль безопасности AS-i	Активный модуль безопасности AS-i · Категория управления 4 согласно EN954-1 and IEC 61508 / SIL 3 · Для присоединения контактов · Соединение типа „Combicon„	30	**AC009S**
	Плата безопасности шины AS-i	Плата безопасности шины AS-i	31	**AC015S**

Полевые модули безопасности

Конструкция	Область применения	Форма	№ рис	№ заказа
	AS-i модуль безопасности	AS-i модуль безопасности · Возможность IR адресации · AS-i версия 2.1 · Управление по категории 4 согласно европейских норм EN954-1 для подключения механич. контактов · Штек. гнезда M12 x 1 · PBT	32	**AC005S**
	Активный модуль безопасности AS-i ClassicLine Modul	Актив. модуль безопасн. AS-i ClassicLine Modul · Возможность IR адресации · AS-i версия 2.1 · Категория безопасн. 4 в соответствии с EN954-1 и IEC 61508 / SIL 3 для подключ. механич. контактов	33	**AC006S**
	Активный модуль безопасности AS-i ClassicLine Modul	Актив. модуль безопасности AS-i ClassicLine Modul · AS-i версия 2.1 · Возможность IR адресации · Управл. по категории 4 согласно EN954-1 · Для присоед. индуктивных датчиков безопасности категории 4	33	**AC016S**
	Активный модуль безопасности AS-i	Соединение через M12x1 зажимы или муфты · Категория управления 4 согласно EN954-1 и IEC 61508 / SIL 3 · Для подсоединения электрочувствительного защитного оборудования Тип 4 к EN 61496-1	34	**AC007S**
	Кнопка экстренного останова с подсветкой и интегрированным AS-интерфейсом	Разъём M12 x 1 · AS-i интерфейс через AS-i плоский кабель IP 67 · Соответствует EN ISO 13850 / EN 418 · Потянуть чтобы сбросить	35	**AC010S**

Датчики для систем безопасности

Конструкция	Длина [мм]	Возможная зона работы [мм]	Материал корпуса	U_b DC [B]	Вид защиты	Категория согласно EN954-1	Время отклика при удалении / приближении [ms]	№ рис	№ заказа
Штекерный разъем M12 · Схема подключения Nr 1									
	91	3..6 nb	V4A / PBT	19,2...30	IP 69K	4	< 20 / < 200	36	**GG505S**
	80	6...12 nb	V4A / PEEK	19,2...30	IP 69K	4	< 20 / < 200	37	**GI505S**
	66	10...15 b	PPE / цинк. отлив.	19,2...30	IP 65 / IP 67	4	< 20 / < 200	38	**GM504S**
	66	10...20 nb	PPE / цинк. отлив.	19,2...30	IP 65 / IP 67	4	< 20 / < 200	38	**GM505S**

Конструкция	Длина [мм]	Возможная зона работы [мм]	Материал корпуса	U_b DC [B]	Вид защиты	Категория согласно EN954-1	Время отклика при удалении / приближении [ms]	№ рис	№ заказа
Штекерный разъем M12 · Схема подключения Nr 2									
	66	10...15 nb	PPE / Zinkd.guß	19,2...30	IP 65 / IP 67	4	< 20 / < 200	38	**GM701S**

Системы обработки для систем безопасности

U_b [B]	Вход датчика / выход	Выход системы безопасности	Сигнальные контакты (нор. закрыт.)	Эхо-контакты	время отклика [ms]	AS-i профиль	№ рис	№ заказа
1 DI	1 DO	да	да	150	500	S-7.B.E	39	**G1506S**

PCB модули ввода/вывода для механических контактов

Конструкция	Область применения	Форма	№ рис	№ заказа
	Активный AS-i модуль	Активный AS-i модуль · Габарит монтажа 105 x 45 x 17 mm	40	**AC2709**
	Активный AS-i модуль	Активный AS-i модуль · Предназначено только для механических контактов	31	**AC2729**

Основные принадлежности для установки AS-i

модель	Обозначение	Номер заказа
	AS-i плоский кабель · защита от переполюсовки благодаря специальному профилю · для применения в колодках типа FK и Compact-модулях (технология прорезания изоляции кабеля токоведущими ножами)	**AC4000**
	AS-i плоский кабель · защита от переполюсовки благодаря специальному профилю · для применения в колодках типа FK и Compact-модулях (технология прорезания изоляции кабеля токоведущими ножами)	**AC4002**
	AS-i плоский кабель · защита от переполюсовки благодаря специальному профилю · для применения в колодках типа FK и Compact-модулях (технология прорезания изоляции кабеля токоведущими ножами)	**AC4003**
	AS-i плоский кабель · защита от переполюсовки благодаря специальному профилю · для применения в колодках типа FK и Compact-модулях (технология прорезания изоляции кабеля токоведущими ножами)	**AC4004**
	Нижняя колодка типа FK (для плоского кабеля) · Быстрая технология монтажа для плоского кабеля AS-i · PBT (полибутилентерефталат)	**AC5000**
	Колодка типа FK-E · Быстрая технология монтажа для плоского кабеля AS-i · PBT (полибутилентерефталат)	**AC5003**
	Нижняя колодка типа FK (для плоского кабеля) · V2A (нерж. сталь) · Быстрая технология монтажа для плоского кабеля AS-i · PBT (полибутилентерефталат) / нерж. сталь V2A (1.4305) (303S22)	**AC5014**

модель	Обозначение	Номер заказа
	Колодка типа FK-E · V2A (нерж. сталь) · Быстрая технология монтажа для плоского кабеля AS-i · PBT (полибутилентерефталат) / нерж. сталь V2A (1.4305) (303S22)	AC5015
	Комплект нижней части модуля · Винтовые клеммы · PBT (полибутилентерефталат)	AC5031
	AS-i-модуль (верхняя часть) для использования с колодками типа FK- и PG- · Применение нижней части (колодки) в качестве разветвительной коробки · пластмасса	AC3000
	Защитная вставка · M12 · PVC (поливинилхлорид) / чёрный	E73004
	Защитная крышка · M12 · для защиты неиспользуемых розеток M12 на модулях; для защиты неиспользуемых разъёмов в разветвительных коробкаxs · для ProcessLine модулей · PVC (поливинилхлорид)	E70297
	Изолирующий наконечник для плоского кабеля · ULTRAMID	E70413
	PAAS M12 · AS-i и внешнее напряжение через разъем M12 · Штекерные гнезда M12 x 1 · PA 6.6 / корпус разъема: / нерж. сталь V4A (1.4404) / винты: / нерж. сталь V4A (1.4404) / О-кольцо / витон	E70188
	PAAS распределительная коробка · Подача напряжения AS-i или внешнее питание 24 V · PA (полиамид) / винты: / нерж. сталь V4A (1.4404) / прокладка: / NBR	E70200
	FK Ответвитель · напряжение шины AS-i доступно через штекерный разъем M12 · Металлическая часть: / нерж. сталь V4A (1.4404) / О-кольцо / EPDM / Гнездо: / PP GF30 / Уплотнитель лезвия: / TPE	E70454
	Combicon-разъем · с винтовыми клеммами, 4 контакта · токопроводящие части / медный сплав / оловянное покрытие	E70230
	Combicon-разъем · с прижимными клеммами, 4 контакта · токопроводящие части / медный сплав / оловянное покрытие	E70232
	Combicon-разъем · QIC · с клеммами для снятия изоляции, 4 контакта (0,75...1 mm^2) · токопроводящие части / медный сплав / оловянное покрытие	E70236
	Закорачивающий штекер для модулей безопасности · PUR (полиуретан)	E7005S
	FK Ответвитель · AS-i напряжение и внешнее вспомогательное напряжение через розетку M12 · Металлическая часть: / нерж. сталь V4A (1.4404) / Пустой: / FPM (Viton) / О-кольцо / EPDM	E70354
	FK Ответвитель · Подача напряжения AS-i или внешнее питание 24 V · Металлическая часть: / нерж. сталь V4A (1.4404) / Пустой: / FPM (Viton)	E70377

модель	Обозначение	Номер заказа
	Устройство для термообжима колпачка · для изоляции концов гладкого кабеля · пластмасса	E70113
	Прокладка из витона Высококачественная сталь для модулей ClassicLine · О-кольцо / витон / винт / V4A (1.4567) / Прокладка / витон	E70355
	Блокирующая защелка · для разъёма M12 с герметизирован. кабелем · макс. ширина гайки M12 - 11 mm · Взрывоопасная пылевая (Ex) груп. II категории 3D Взрывоопасная газовая (Ex) груп II категории 3G · PA (полиамид)	E11532
	FK-колодка (технология прорезания изоляции токоведущими ножами) · Колодка M12 - AS-i плоский кабель · PA 6-GF-FR / латунь / никелированный	AC5005
	FK Ответвитель · Подача напряжения AS-i или внешнее питание 24 V · PA 6 GF35 Grivory	E70381
	AS-i плоский кабель · защита от переполюсовки благодаря специальному профилю · 100 м · для применения в колодках типа FK и Compact-модулях (технология прорезания изоляции кабеля токоведущими ножами)	AC4001
	AS-i плоский кабель · защита от переполюсовки благодаря специальному профилю · 100 м · для применения в колодках типа FK и Compact-модулях (технология прорезания изоляции кабеля токоведущими ножами)	AC4006

Принадлежности для прямого монтажа пневматических модулей

модель	Обозначение	Номер заказа
	T-образный фитинг · корпус: / PBT (полибутилентерефталат) / размыкающее кольцо / Полиоксиметилен / Зубчатая шайба / Нержавеющая сталь / Формовочное кольцо / Бутадиен-акрилонитрильный каучук	E75227
	L-образный фитинг · корпус: / PBT (полибутилентерефталат) / размыкающее кольцо / Полиоксиметилен / Зубчатая шайба / Нержавеющая сталь / Формовочное кольцо / Бутадиен-акрилонитрильный каучук	E75228
	Глушитель · соединительная деталь: PP (полипропилен) / фильтр: PE (полиэтилен)	E75232

Программирующие и аналитические инструменты

модель	Обозначение	Номер заказа
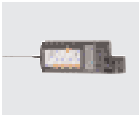	AS-i адресующее устройство · AS-i версии 2.1 с расширенным режимом адрессации	AC1144

модель	Обозначение	Номер заказа
	Кабель для адресации · для AS-i подчиненного устройства	E70213
	Кабель для адресации · для адресации активных компактных AS-i модулей	E70123
	Соединительный кабелъ PC / AS-i монитор безопасности · PC кабель для программирования PC / AS-i монитор безопасности · Разъём „Western„ RJ 45, 8 контактов / розетка „D-Sub„, 9 контактов	E7001S
	Соединительный кабелъ AS-i монитор безопасности / AS-i монитор безопасности · Download-кабель AS-i монитор безопасности/ AS-i монитор безопасности · Разъём „Western„ RJ 45, 8 контактов	E7002S
	Кабель для программирования контроллера E · Разъём „Western„ RJ11, 6 контактов / розетка „D-Sub„, 9 контактов	E70320
	CodeSys for Automation Alliance · Software CD for Controller E German/English version 2.3 · Single user licence	AC0340
	AS-i Безопасность в работе · Программное обеспечение ASIMON · Версия 2.11 · Установка, настройка и диагностика монитора безопасности AS-i	E7030S

Схема подключения

1

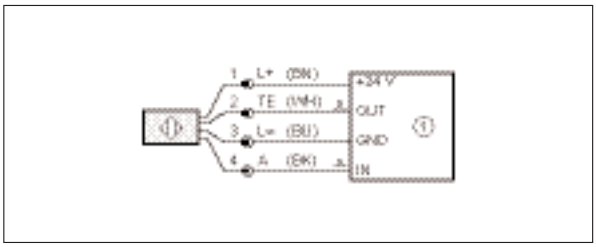

2

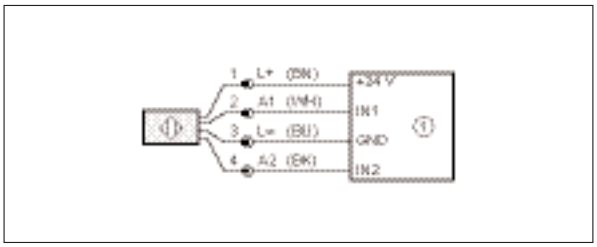

1: Модуль обработки сигнала G1500x или контроллер PLC (согласно EN61131-2)

Типовые размеры

1

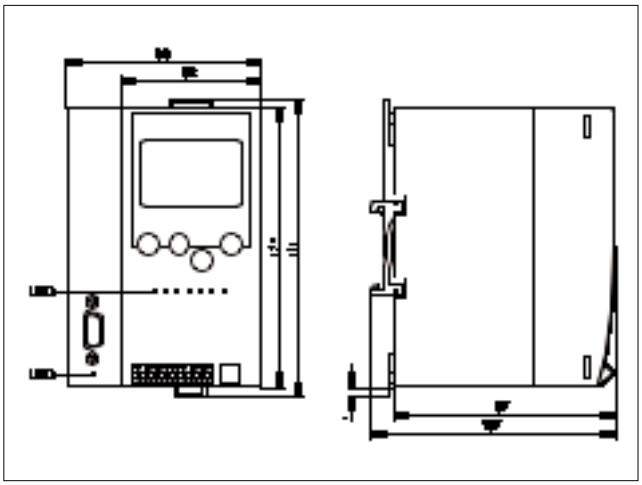

2

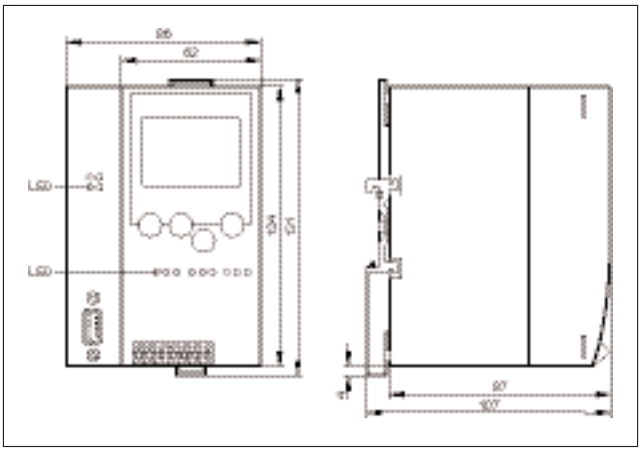

Типовые размеры

3

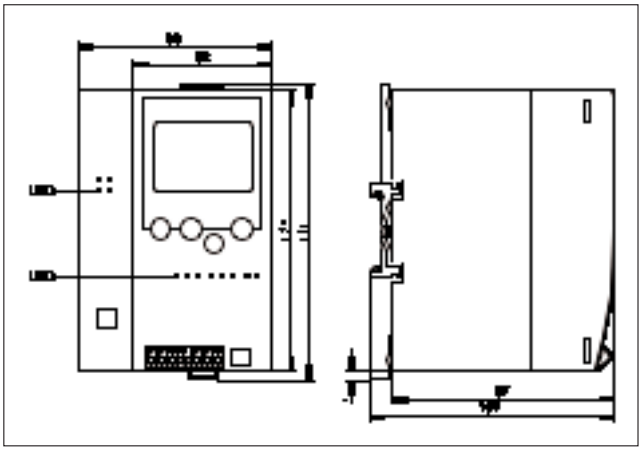

6

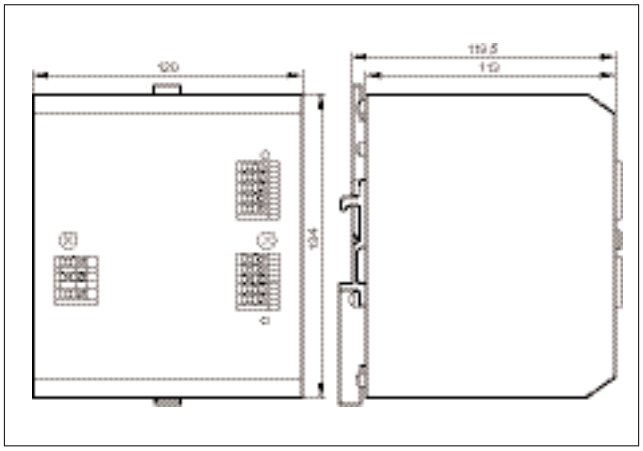

4

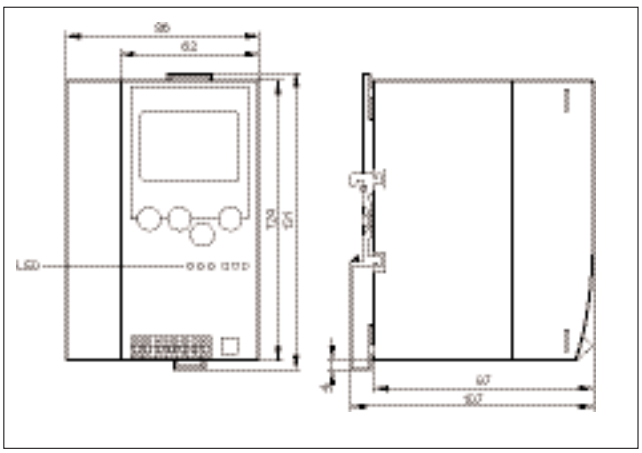

7

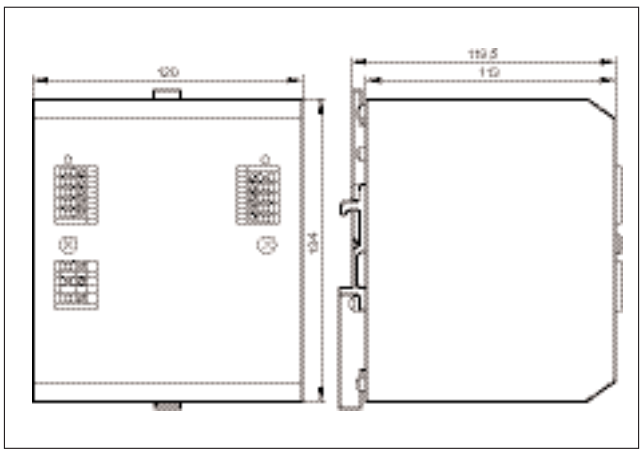

5

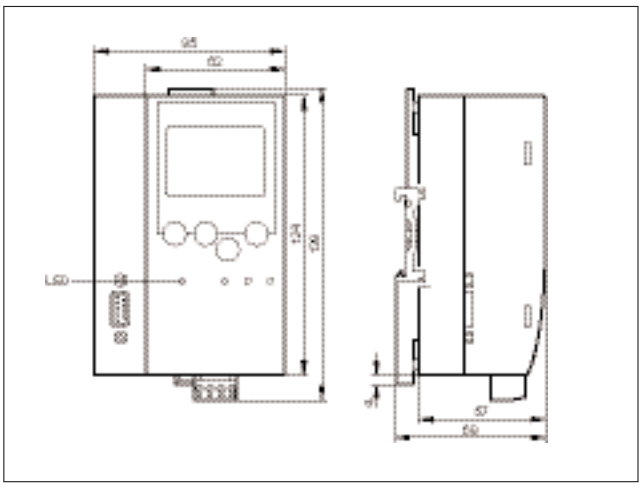

8

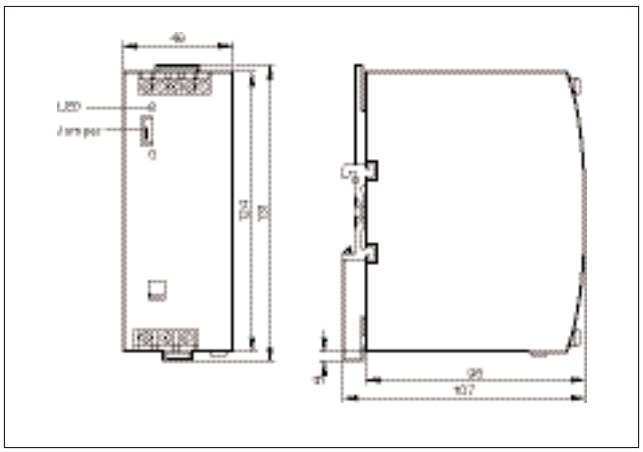

Типовые размеры

9

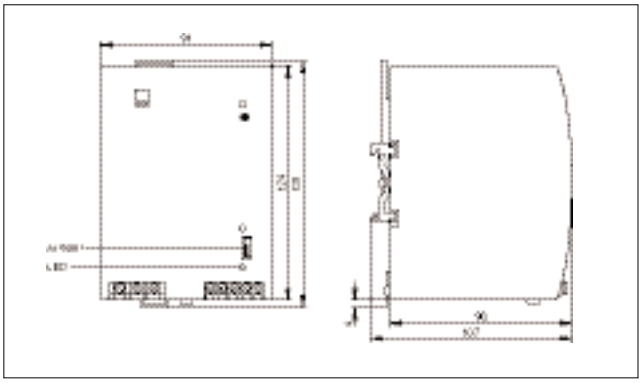

10

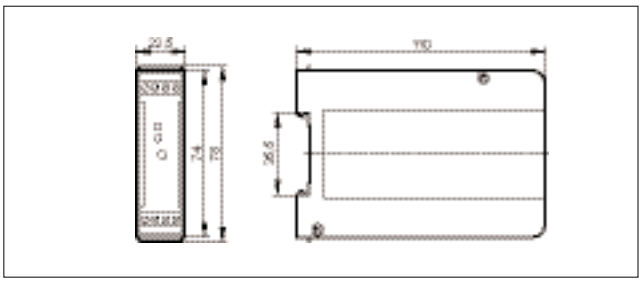

11

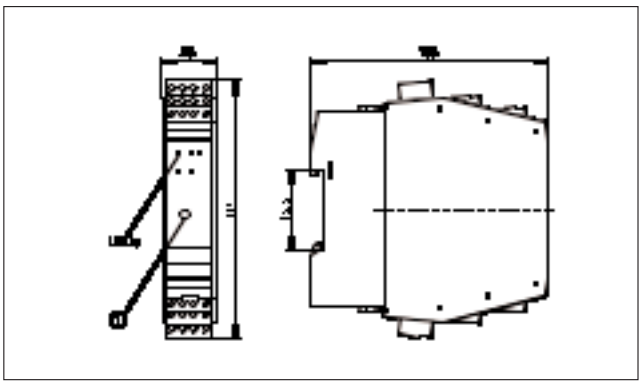

1: разъем для адресации

12

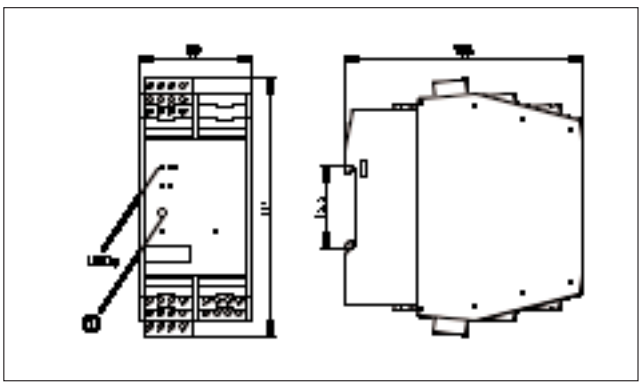

13

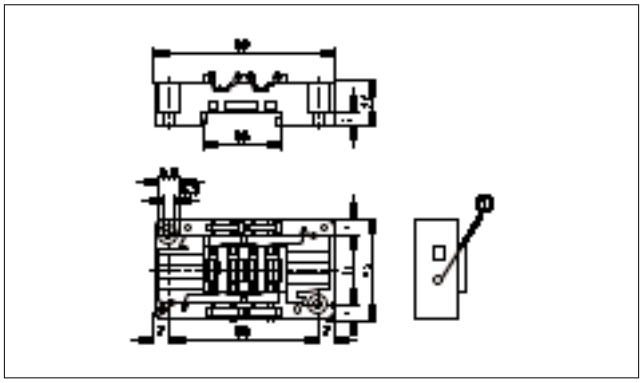

1: разъем для адресации

14

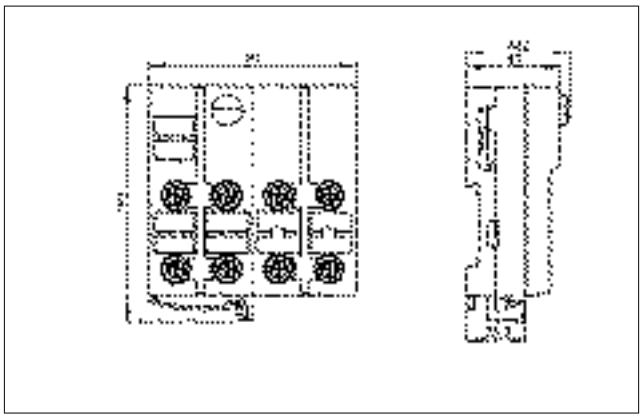

15

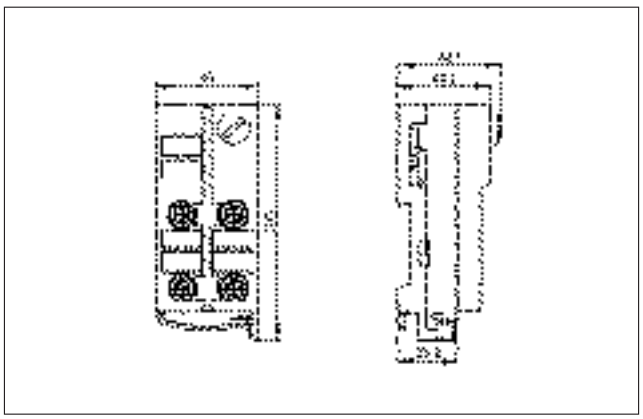

16

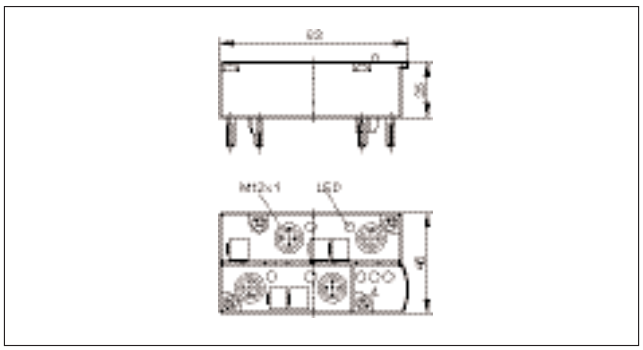

Типовые размеры

17

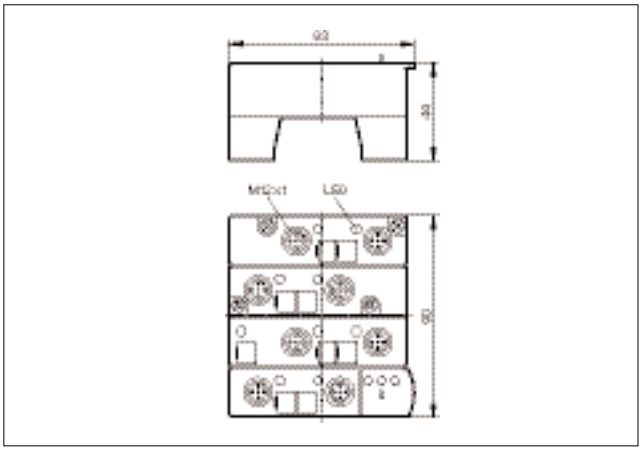

18

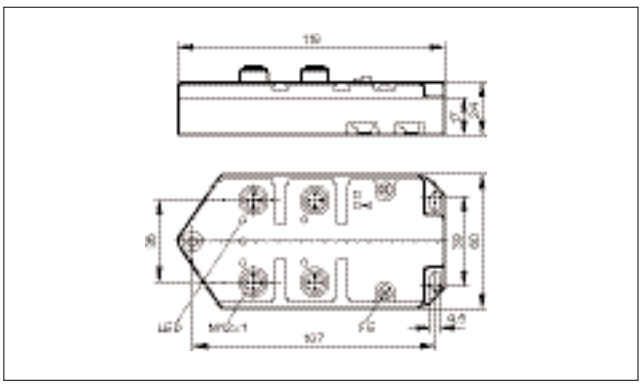

19

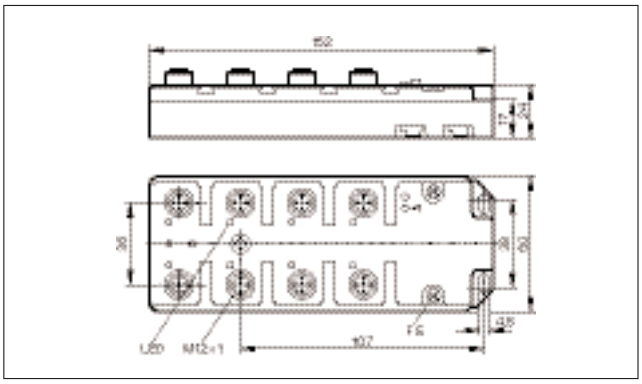

20

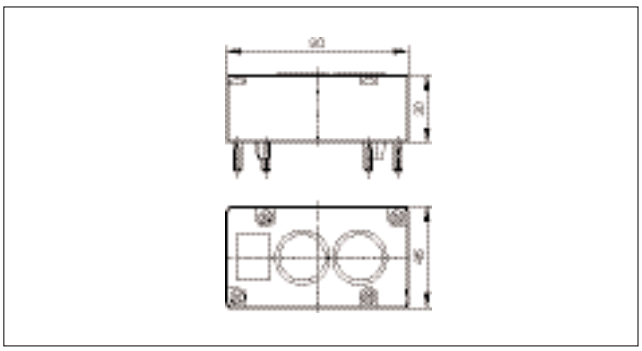

21

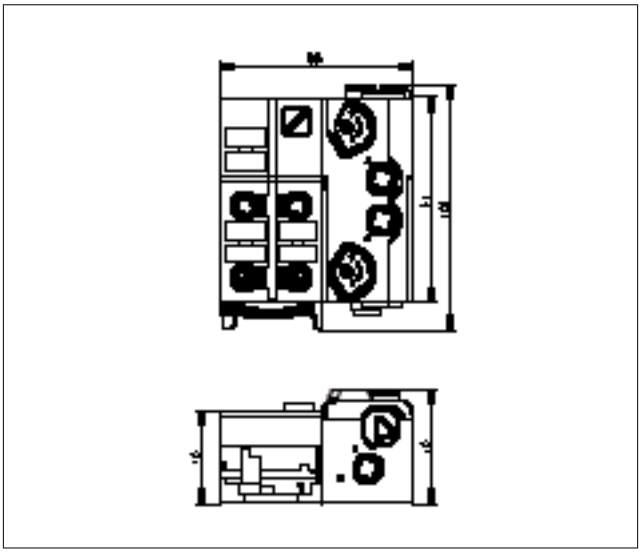

22

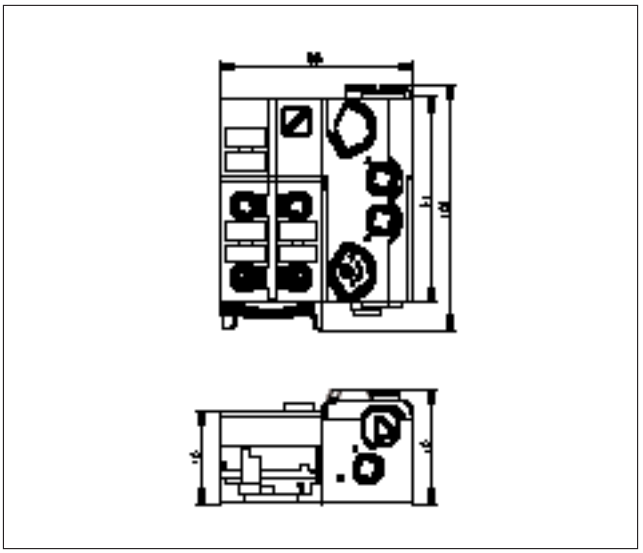

23

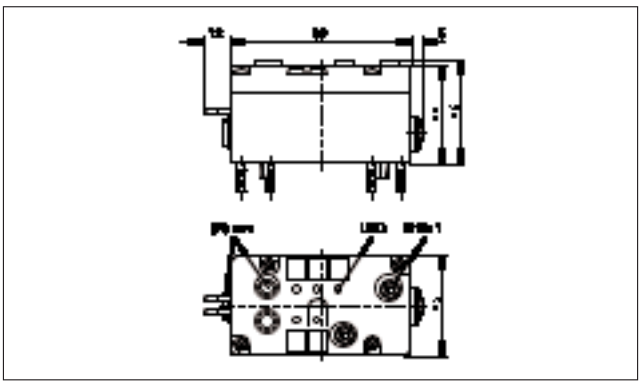

Типовые размеры

24

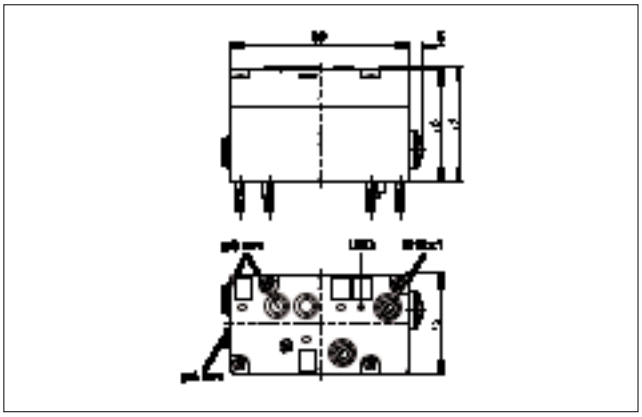

25

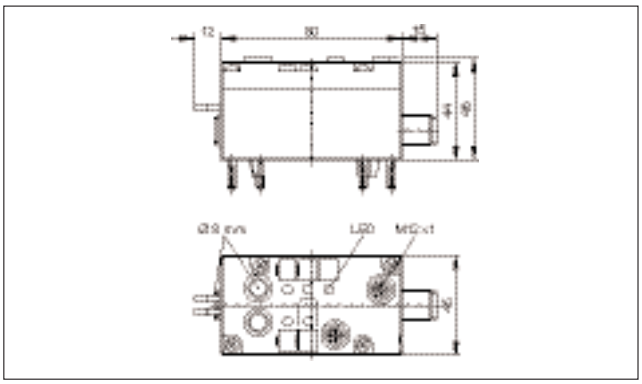

26

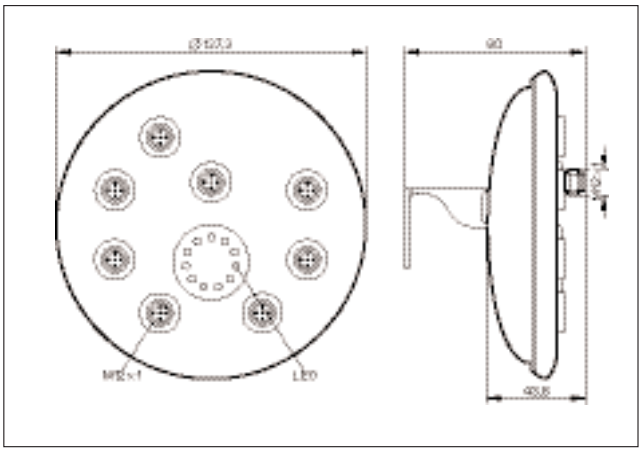

27

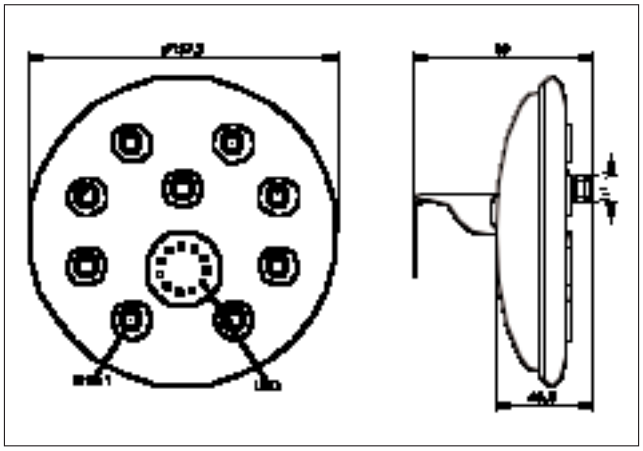

28

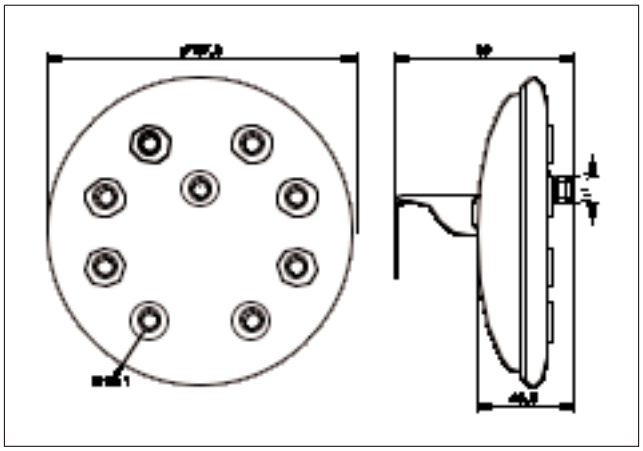

29

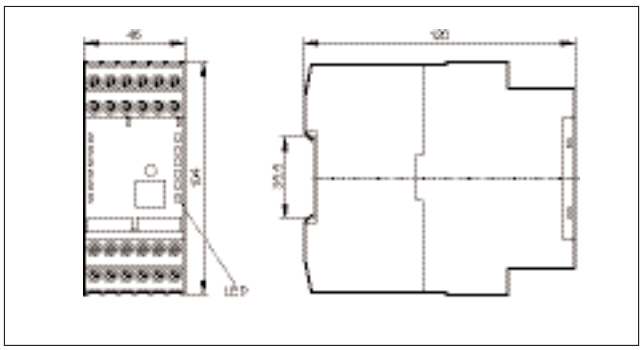

30

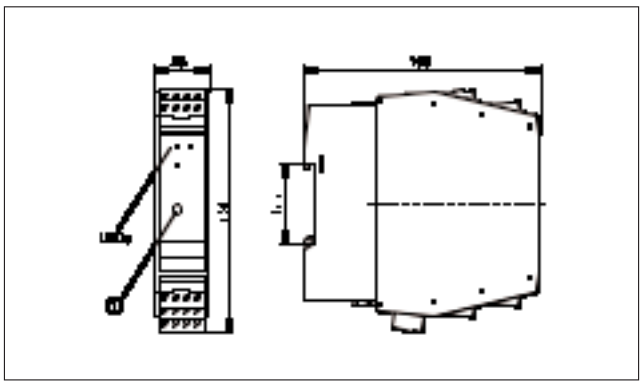

1: разъем для адресации

Типовые размеры

31

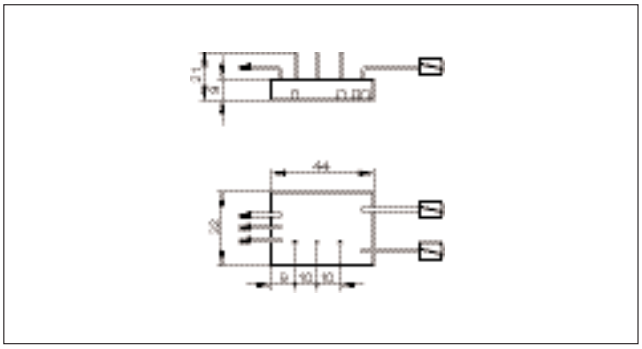

32

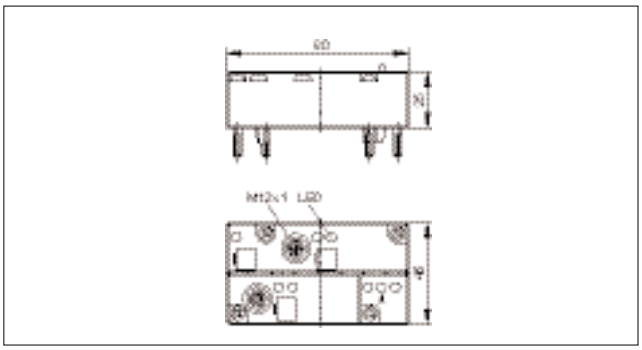

33

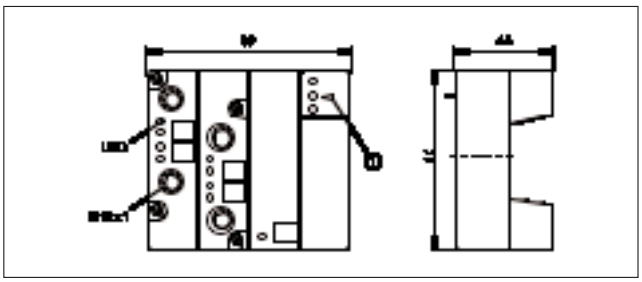

1: инфракрасный адаптер

34

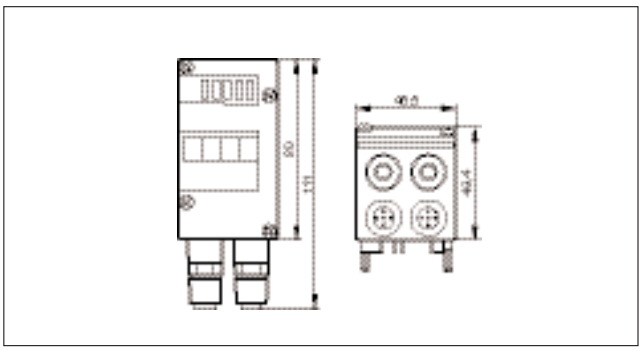

35

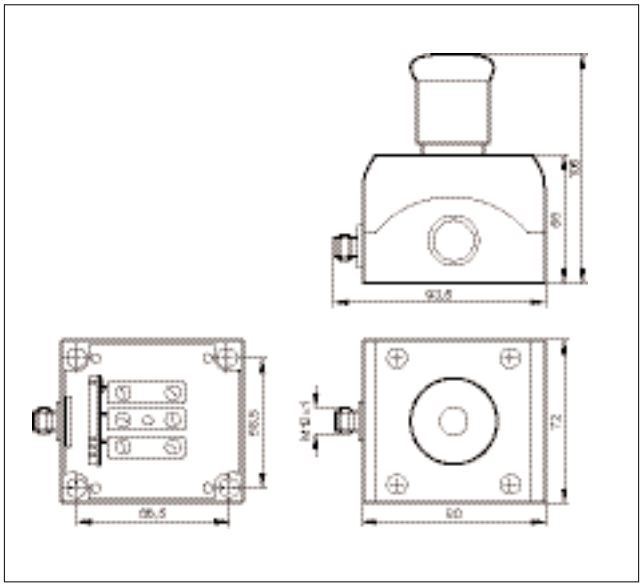

36

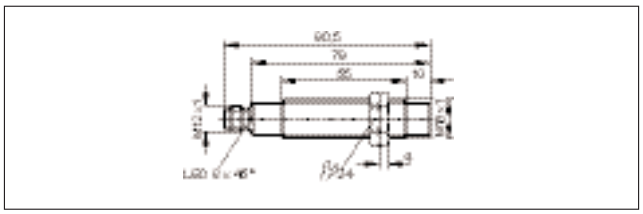

37

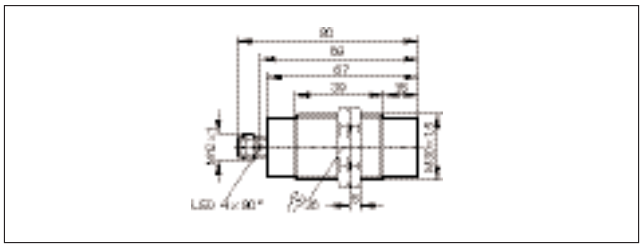

38

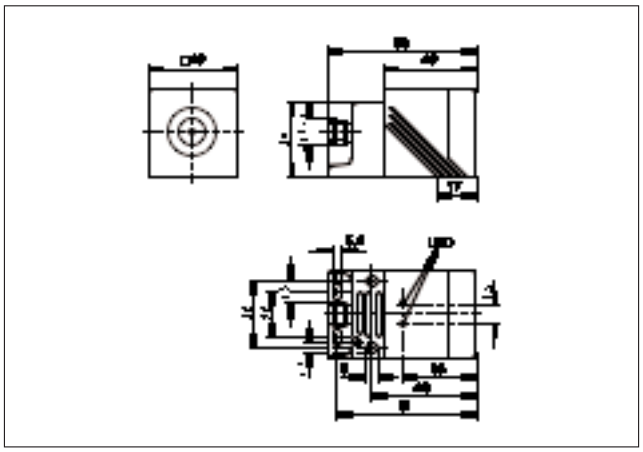

Типовые размеры

39

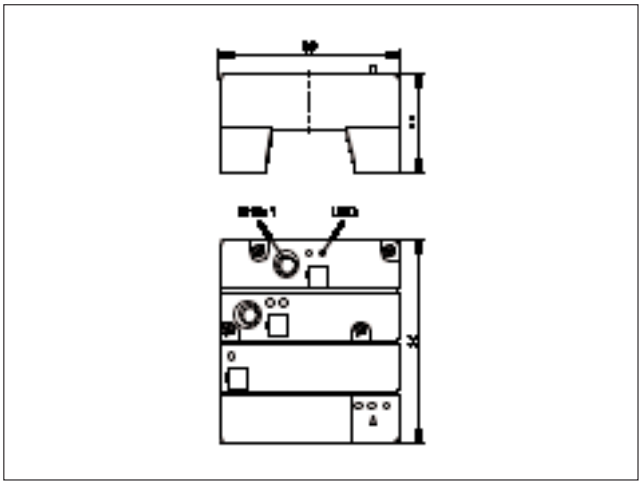
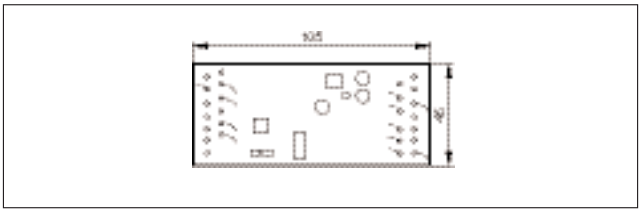
40